# Ценова листа

## Видеодомофони двупроводни SimpleBus системи

TEKRA

COMELIT®

# Съдържание

**ВИДЕОДОМОФОННИ КИТОВЕ** ..... 2

**ДВУПРОВОДНА СИСТЕМА COMELIT** ..... 4

Монитори и слушалки ..... 4

СИСТЕМА Ultra ..... 6

**Ikall** ..... 13

**SB TOP** ..... 15

| Артикул № | Модел | Снимка | Описание | Цена (без ДДС) |
|---|---|---|---|---|

## ВИДЕОДОМОФОННИ КИТОВЕ QUADRA SB2 KIT

**Всеки SB QUADRA KIT съдържа: входен панел QUADRA, домофонна централа 1209 и монитор (според номенклатурата).**

» Входният панел QUADRA може да бъде конфигуриран за 1, 2 или 4 абоната

» QUADRA KIT е лесно и готово решение за вили, офиси, портали с 1, 2 или 4 абоната

» QUADRA KIT може да се разширява с всички SB2 монитори към кита - като основни или допълнителни

## ВИДЕОДОМОФОННИ КИТОВЕ

| | | | | |
|---|---|---|---|---|
| CE-4893M | QUAD RA | COMELIT | Видео/аудио домофонен панел за входен панел QUADRA, 1/2/4 абоната, двупроводна система SimpleBUS | **210.47 €** |
| CE-8461M | QUAD RA KIT | COMELIT | Видеодомофон кит 1x, разширяем до 4x, с цветен дисплей 4.3" MINI HS, двупроводна система SimpleBUS | **670.51 €** |
| CE-8461V | QUAD RA KIT | COMELIT | Видеодомофон кит 1x, разширяем до 4x, с цветен дисплей 4.3" MINI HF, двупроводна система SimpleBUS | **711.34 €** |
| CE-8451V | QUAD RA KIT | COMELIT | Видеодомофон кит 1x, разширяем до 4x, с цветен дисплей 4.3" MINI HF Wi-Fi, двупроводна система SimpleBUS, възможност за връзка с приложение за Android и iOS устройства | **898.70 €** |

| Артикул № | Модел | Снимка | Описание | Цена (без ДДС) |
|---|---|---|---|---|
| CE-8461I | QUAD RA KIT | COMELIT | Видеодомофон кит 1x, разширяем до 4x, със сензорен дисплей 4.3" ICONA HF, двупроводна система SimpleBUS | **844.86 €** |
| CE-8461X | QUAD RA KIT | COMELIT | Видеодомофон кит 1x, разширяем до 4x, със сензорен дисплей 7" MAXI HF, двупроводна система SimpleBUS | **978.59 €** |
| CE-8561V | 8561V | COMELIT | IP WiFi видеодомофонен кит за система VIP, предварително програмиран и готов за работа. Съдържа входен панел QUADRA 4899MK и 1 брой Mini handsfree Wi-Fi монитор 6742WK с размер на екрана 4.3“. В комплекта влизат и POE модули за DIN шина : 1441B ( 30W 48V PoE инжектор ) и 1440 ( 4 портов POE суич ). Входният панел QUADRA може да се конфигурира за 1, 2 и 4 абоната. Връзка към мобилното приложение през WiFi. Графично меню с функции и навигация с бутони. Повикване от звънчев бутон с различна мелодия, 3 програмируеми входа и 4 функционални бутона. Видео памет, интеркомни повиквания, изпращане на алармени съобщения и e-mail, получаване на съобщения, режим "не безпокой", управление на актуатори CE-1443. | **1066.87 €** |
| CE-1405 | QUAD RA | COMELIT | Интерфейс за втори входен панел QUADRA, двупроводна система SimpleBUS | **138.80 €** |

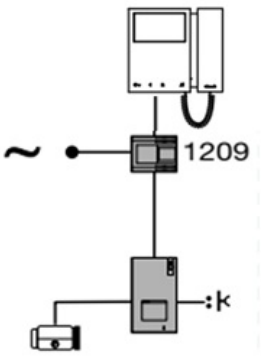


Еднопостова система КИТ

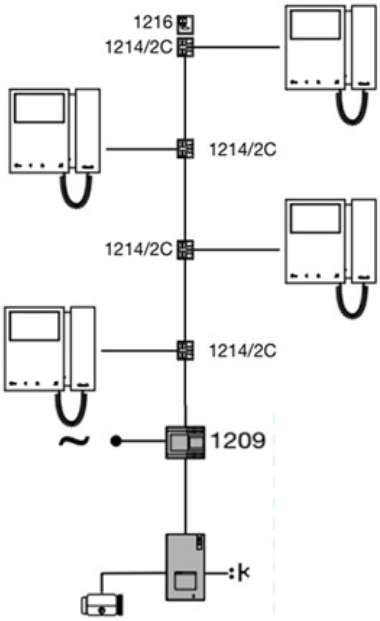


Четирипостова система (КИТ + 3 монитора)

| Артикул № | Модел | Снимка | Описание | Цена (без ДДС) |
|---|---|---|---|---|

6741W - Mini Wi-Fi

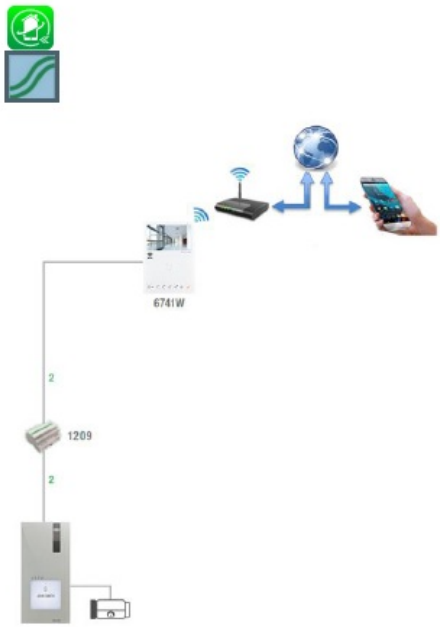


Wi-Fi KIT 8451V

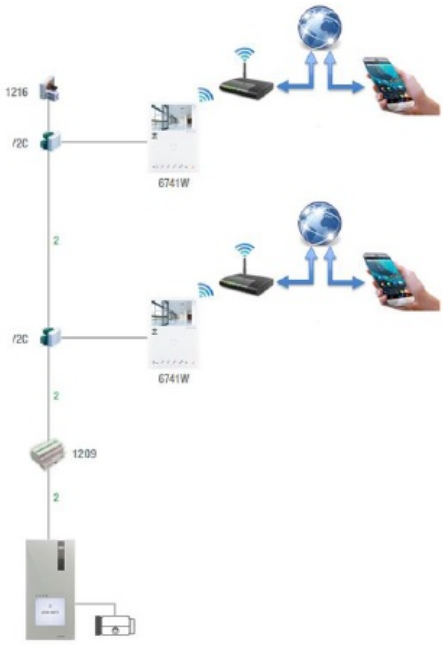


Еднопостова Wi-Fi с 2 монитора

## ДВУПРОВОДНА СИСТЕМА COMELIT

### Монитори и слушалки

| | | | | |
|---|---|---|---|---|
| CE-2738W/A | CE-2738W/A | COMELIT | Аудио слушалка MINI HS SB2 Comelit с допълнителен бутон и магнитно захващане за двупроводна система SimpleBUS | **29.48 €** |
| CE-PL6701 | PL6701 | COMELIT | Цветен видеодомофон от серия People за система Simplebus 2. Версия със слушалка и 4,3-инчов екран с формат 16:9. Дори когато е изключен, видеодомофонът може да бъде програмиран чрез смартфон и приложението MyComelit, което може да бъде изтеглено безплатно. Доставя се с метална планка за повърхностен монтаж, която осигурява стабилно и сигурно закрепване, както и с клема за разпределение на линията. На предния панел има 4 механични бутона с икони, обозначаващи фабрично зададените функции. Един от бутоните е с бяла подсветка за по-лесно използване на функцията „електрическа брава“. Три бутона са програмируеми и предварително конфигурирани за повикване към портиерската централа, управление на изпълнително устройство (актуатор) и самовключване (self-activation). Бутоните в центъра на всеки ред са с тактилен профил за улеснение на хора със зрителни увреждания. От дясната страна на видеодомофона са разположени бутони за активиране на безшумен режим (Silent mode) с червен светлинен индикатор и съответна икона, както и бутони за достъп до менюто за регулиране на яркост, контраст, цвят и сила на звука на мелодията на звънене. Стандартно устройството е оборудвано с функция за повикване от етажната врата, която може да бъде програмирана и за други функции. Размери (Ш x В x Д): 186 x 180 x 35 mm. | **148.75 €** |

| Артикул № | Модел | Снимка | Описание | Цена (без ДДС) |
|---|---|---|---|---|
| CE-PL6721 | PL6721 | COMELIT | Цветен видеодомофон от серия People за система Simplebus 2. Версия hands-free с 4,3-инчов екран с формат 16:9. Дори когато е изключен, видеодомофонът може да бъде програмиран чрез смартфон и приложението MyComelit, което може да бъде изтеглено безплатно. Доставя се с метална планка за повърхностен монтаж, която осигурява стабилно и сигурно закрепване, както и с клема за разпределение на линията. На предния панел има 6 механични бутона с икони, обозначаващи фабрично зададените функции. Три от бутоните са с подсветка за по-лесна употреба: зелен за функция „аудио“, червен за функция „край на разговора“ и бял за функция „електрическа брава“. Три бутона са програмируеми и предварително конфигурирани за повикване към портиерската централа, управление на изпълнително устройство (актуатор) и самовключване (self-activation). Бутоните в центъра на всеки ред са с тактилен профил за улеснение на хора със зрителни увреждания. От дясната страна на видеодомофона са разположени бутони за активиране на безшумен режим (Silent mode) с червен светлинен индикатор и съответна икона, както и бутони за достъп до менюто за регулиране на яркост, контраст, цвят и сила на звука на мелодията на звънене. Стандартно устройството е оборудвано с функция за повикване от етажната врата, която може да бъде програмирана и за други функции. Размери (Ш x В x Д): 135 x 170 x 23 mm. | **161.15 €** |
| CE-PL6731 | PL6731 | 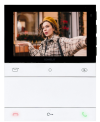 COMELIT | Цветен видеодомофон от серия People за система Simplebus 2. Версия hands-free с 5-инчов екран с формат 16:9. Дори когато е изключен, видеодомофонът може да бъде програмиран чрез смартфон и приложението MyComelit, което може да бъде изтеглено безплатно. Доставя се с метална планка за повърхностен монтаж, която осигурява стабилно и сигурно закрепване, както и с клема за разпределение на линията. На предния панел има 6 механични бутона с икони, обозначаващи фабрично зададените функции. Три от бутоните са с подсветка за по-лесна употреба: зелен за функция „аудио“, червен за функция „край на разговора“ и бял за функция „електрическа брава“. Три бутона са програмируеми и предварително конфигурирани за преглед на изображения от видеопаметта, управление на изпълнително устройство (актуатор) и самовключване (self-activation). Бутоните в центъра на всеки ред са с тактилен профил за улеснение на хора със зрителни увреждания. От дясната страна на видеодомофона са разположени бутони за активиране на безшумен режим (Silent mode) с червен светлинен индикатор и съответна икона, както и бутони за достъп до менюто за регулиране на яркост, контраст, цвят и сила на звука на мелодията на звънене. Стандартно устройството е оборудвано с функция за повикване от етажната врата, която може да бъде програмирана и за други функции. Размери (Ш x В x Д): 135 x 170 x 23 mm. | **403.09 €** |
| CE-6750W | MINI | COMELIT | Аудио слушалка MINI HF, двупроводна система SimpleBUS | **59.49 €** |
| CE-6801W | MAXI | COMELIT | Цветен дисплей 7" MAXI HF, сензорни бутони, двупроводна система SimpleBUS | **205.00 €** |
| CE-6817 | MAXI | COMELIT | Конзола за вграждане на монитор MAXI HF | **8.96 €** |

| Артикул № | Модел | Снимка | Описание | Цена (без ДДС) |
|---|---|---|---|---|
| CE-6820 | MAXI | COMELIT | Конзола за открит монтаж на монитор MAXI HF | **19.96 €** |
| CE-6620 | ICONA | COMELIT | Конзола за открит монтаж на монитор ICONA HF | **20.72 €** |
| CE-6601W | ICONA | COMELIT | Цветен дисплей 4.3" ICONA HF, сензорни бутони, двупроводна система SimpleBUS | **250.49 €** |
| CE-6117 | ICONA | COMELIT | Конзола за вграждане на монитор ICONA HF | **6.27 €** |
| CE-6701W | MINI | COMELIT | Цветен дисплей 4.3" MINI HS, двупроводна система SimpleBUS | **323.94 €** |
| CE-6721W | MINI | COMELIT | Цветен дисплей 4.3" MINI HF, двупроводна система SimpleBUS | **376.01 €** |
| CE-6731B | CE-67 31B | COMELIT | Черна маска за 6721W BLACK | **90.48 €** |
| CE-6741W | MINI | COMELIT | Цветен дисплей 4.3" MINI HF Wi-Fi, двупроводна система SimpleBUS, възможност за връзка с приложение за Android и iOS устройства | **499.50 €** |

| Артикул № | Модел | Снимка | Описание | Цена (без ДДС) |
|---|---|---|---|---|
| CE-6734B | CE-6734B | COMELIT | Черна маска за 6741W, 6722W и 6742W BLACK | **90.48 €** |
| | | **СИСТЕМА Ultra** | | |
| CE-UT2090S | UT2090S | COMELIT | Видео домофонно табло SB2 ULTRA 3M с графичен дисплей и модул за контрол на достъпа. Директно свързване към модул 1210/1210A. Широкоъгълна камера 120°. Сензорен дисплей 5" с графичен интерфейс за виртуални бутони, клавиатура или снимки на абонатите. Програмиране чрез USB или телефон с Bluetooth. Контрол на достъпа с карти/чипове COMELIT. С карти/чипове 13.56MHz Mifare clasic само Wiegand изход. Повикване портиер, управление. За открит монтаж. Размери: 110x289x35 mm. | **1474.36 €** |
| CE-3110/1 | 3110/1 | COMELIT | Конзола за вграждане 1M. Пластмаса | **6.77 €** |
| CE-3110/2 | 3110/2 | COMELIT | Конзола за вграждане 2M. Пластмаса | **7.04 €** |
| CE-3110/3 | 3110/3 | COMELIT | Конзола за вграждане 3M. Пластмаса | **7.50 €** |
| CE-3110/4 | 3110/4 | COMELIT | Конзола за вграждане 4M. Пластмаса | **12.06 €** |
| CE-UT9161 | UT9161 | COMELIT | Рамка 1M цвят Алуминий. Монтаж с конзола CE-3110/1 | **37.25 €** |
| CE-UT9162 | UT9162 | COMELIT | Рамка 2M цвят Алуминий. Монтаж с конзола CE-3110/2 | **44.24 €** |

| Артикул № | Модел | Снимка | Описание | Цена (без ДДС) |
|---|---|---|---|---|
| CE-UT9163 | UT9163 | COMELIT | Рамка 3M цвят Алуминий. Монтаж с конзола CE-3110/3 | **52.60 €** |
| CE-UT9164 | UT9164 | COMELIT | Рамка 4M цвят Алуминий. Монтаж с конзола CE-3110/4 | **65.13 €** |
| CE-UT9171 | UT9171 | COMELIT | Рамка 1M цвят Алуминий. Открит монтаж с конзола. 110x107x35mm | **60.27 €** |
| CE-UT9172 | UT9172 | COMELIT | Рамка 2M цвят Алуминий. Открит монтаж с конзола. 110x198x35mm | **81.80 €** |
| CE-UT9173 | UT9173 | COMELIT | Рамка 3M цвят Алуминий. Открит монтаж с конзола. 110x289x35mm | **103.32 €** |
| CE-UT9174 | UT9174 | COMELIT | Рамка 4M цвят Алуминий. Открит монтаж с конзола. 110x380x35mm | **107.63 €** |
| CE-UT9193 | UT9193 | COMELIT | Козирка-дъждобран 3M ULTRA CE-UT9173. 116x293x57mm | **134.79 €** |
| CE-UT9191 | UT9191 | COMELIT | Козирка-дъждобран за 1M ULTRA за UT9171. 116x112x57mm | **88.67 €** |
| CE-1210A | 1210A | COMELIT | Модул захранване за двупроводните системи SB2 Building KIT от аудио и видео тип. До 100 абоната, в комплект с модул терминатор за линия 1216. Съвместим с видеоразговорно устройство 4681 или разговорно устройство 1621, както и модул смесител на видеосигнал 1404. Захранване 220V, размер 8 DIN модула | **133.02 €** |

| Артикул № | Модел | Снимка | Описание | Цена (без ДДС) |
|---|---|---|---|---|
| CE-UT2020 | UT2020 | COMELIT | Лицев панел 1M ULTRA с аудио/видео модул, капак и 2 бутона. Широкоъгълна камера 120°. Инсталира се с капаче или единичен/двоен бутон. Захранване модел 1210A. Цвят Алуминий. | **271.36 €** |
| CE-UT9221M | UT9221M | COMELIT | Метално декоративно капаче за бутоните на UT2020. Само ги покрива, не може да се ползват! | **13.78 €** |
| CE-UT9211 | UT9211 | COMELIT | Пластмасово единично капаче за бутоните на UT2020 или UT9200 ULTRA | **9.43 €** |
| CE-UT9212 | UT9212 | COMELIT | Пластмасово двойно капаче за бутоните на UT2020 или UT9200 ULTRA | **9.43 €** |
| CE-UT9212MB | UT9212MB | COMELIT | Метално двойно капаче за бутоните ULTRA цвят Черен | **16.04 €** |
| CE-UT9200 | UT9200 | 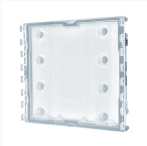 COMELIT | Модул 1M ULTRA с 8 бутона и подсветка. Конфигурация 8/4 бутона с капачета UT9212/UT9211 | **55.43 €** |
| CE-UT9260M | UT9260M | COMELIT | Модул 1M панел с клавиатура и дисплей ULTRA Дисплей 3.5", виртуални бутони. Бутони за преглед на адресната книга, повикване на абонати и портиер. Програмиране чрез LAN, USB или телефон с Bluetooth. | **258.30 €** |
| CE-UT9279M | UT9279M | COMELIT | Модул цифрова клавиатура и контрол на достъп с код 1M ULTRA. WIEGAND изход за интеграция с други системи. | **204.49 €** |
| CE-UT9305M | UT9305M | COMELIT | Модул празен за монтаж на RFID четец за контрол на достъпа 1M ULTRA | **82.59 €** |

| Артикул № | Модел | Снимка | Описание | Цена (без ДДС) |
|---|---|---|---|---|
| CE-UT9290M | UT9290M | 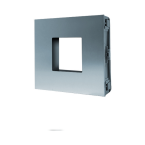 COMELIT | Модул за монтаж на RFID четец за контрол на достъпа 1M ULTRA. Позволява монтаж на четци на други производители | **78.18 €** |
| CE-1406 | 1406 | COMELIT | Модул "МЕДИЯ ГЕЙТУЕЙ" за двупроводните системи SB2. Интерфейси: TCP/IP към LAN мрежи и Simple Bus към системи SB2 Building KIT и SBTOP. Прехвърля повиквания към аудио или видеодомофони към смартфон на клиента с инсталирано приложение. Разговор, преглед видео, отваряне на врата, управление. Обслужва до 50 апартамента, всеки от които с до 15 регистрирани мобилни устройства. До 200 апартамента чрез закупуване на допълнителни бройки. В комплекта 50 лепенки с QR кода за всеки адрес 1-50 и безплатни неограничени лицензи. Захранване 12-56 VDC, размер 4 DIN модула | **215.13 €** |
| CE-1404 | CE-1404 | COMELIT | Модул смесител на видеосигнал за системи SB Building KIT или Simplebus 2 аудио системи с повече от един вход. Възможно е серийно свързване на няколко 1404 и постигане на до 10 входа. Съвместим видеоразговорно устройство 4681 и разговорно устройство 1621. Захранване от 1210 или 12VAC/22VDC, размер 4 DIN модула | **172.39 €** |
| CE-1209 | CE-1209 | COMELIT | Домофонна централа за малки системи SB2 до 10 абоната. 33VDC, DIN 106x62x89 | **69.79 €** |
| CE-4840 | CE-4840 | COMELIT | Модул дистрибутор 1 вход към до 4 стълбищни клетки за системи SB Building KIT. Съвместим видеоразговорно устройство 4681 и разговорно устройство 1621. Не се нуждае от захранване, размер 4 DIN модула | **95.79 €** |

## SB2 Building Kit окабеляване

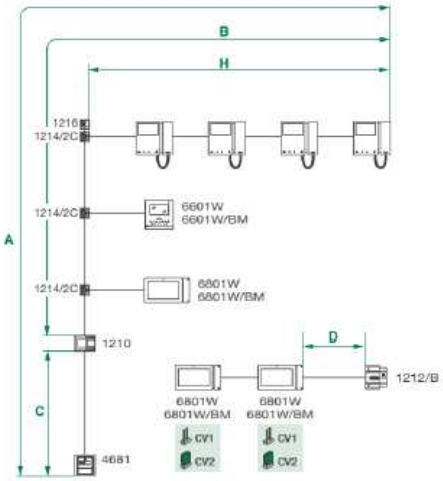


| | A MAX | B MAX | C MAX | H MAX | D MAX | Art. 1216 |
|---|---|---|---|---|---|---|
| Comelit Art. 4577/4579 1 mm² (Ø 1.2 mm AWG 17) | 260 m (850 feet) | 130 m (425 feet) | 130 m (425 feet) | 50 m (164 feet) | 100 m (328 feet) | |
| UTP5 cat. 5 0,2 mm² (Ø 0,5 mm AWG 24) | 80 m (260 feet) | 40 m (130 feet) | 40 m (130 feet) | 30 m (98 feet) | / | |
| 0,28 mm² (Ø 0,6 mm AWG 23) | 100 m (328 feet) | 50 m (164 feet) | 50 m (164 feet) | 30 m (98 feet) | 10 m (32,5 feet) | |
| 0,5 mm² (Ø 0,8 mm AWG 20) | 140 m (460 feet) | 70 m (230 feet) | 70 m (230 feet) | 30 m (98 feet) | 25 m (82 feet) | |
| 1 mm² (Ø 1,2 mm AWG 17) | 200 m (656 feet) | 100 m (328 feet) | 100 m (328 feet) | 40 m (130 feet) | 50 m (164 feet) | |
| 1,5 mm² (Ø 1,4 mm AWG 15) | 80 m (260 feet) | 40 m (130 feet) | 40 m (130 feet) | 30 m (98 feet) | 100 m (328 feet) | |
| UTP5 cat. 5 0,2 mm² (Ø 0,5 mm AWG 24) MULTI PAIR CABLE | 260 m (850 feet) | 130 m (425 feet) | 130 m (425 feet) | 50 m (164 feet) | / | |

| Артикул № | Модел | Снимка | Описание | Цена (без ДДС) |
|---|---|---|---|---|

## SB2 Building Kit схеми на свързване

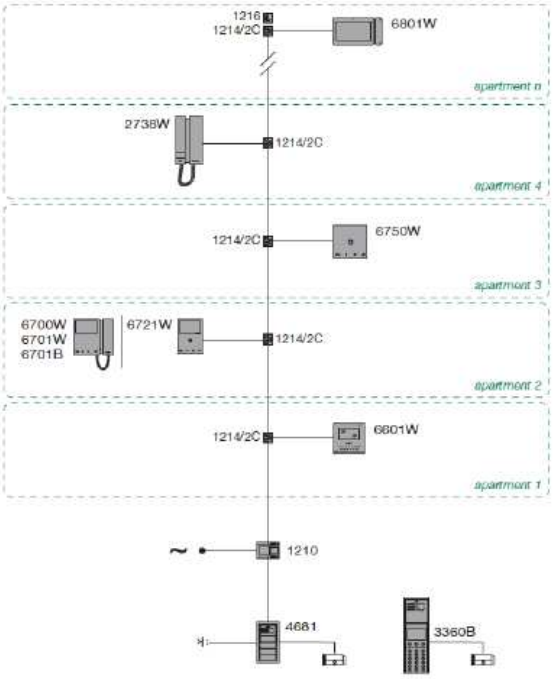


Система с 1 стълбищна клетка

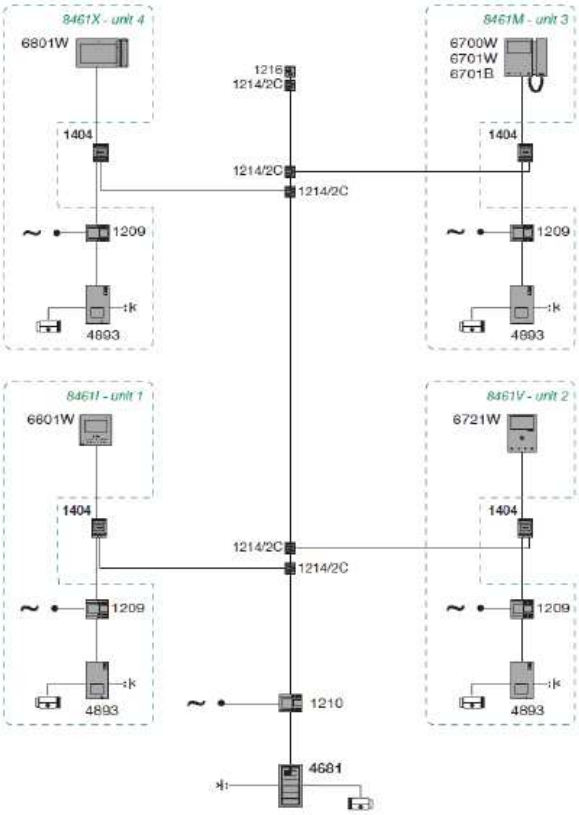


Комплекс от 4 къщи с обща ограда и входен панел

| Артикул № | Модел | Снимка | Описание | Цена (без ДДС) |
|---|---|---|---|---|

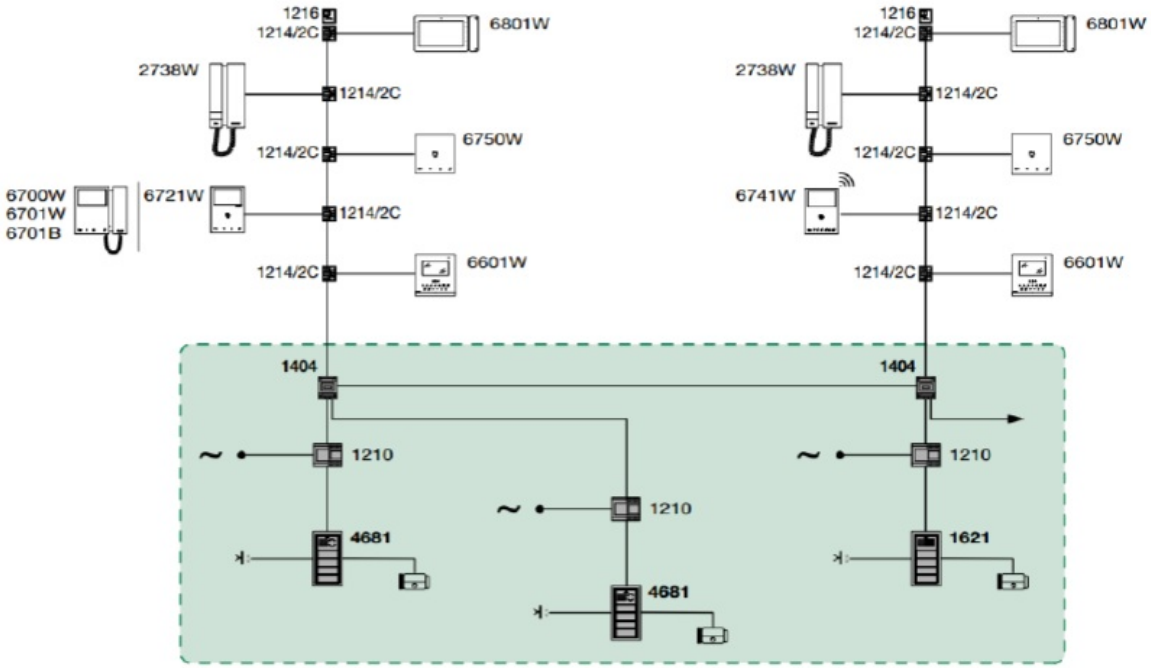


**Комплекс блокове с обща ограда и входен панел**

**1 Стълбищна клетка с 2 входа >>**

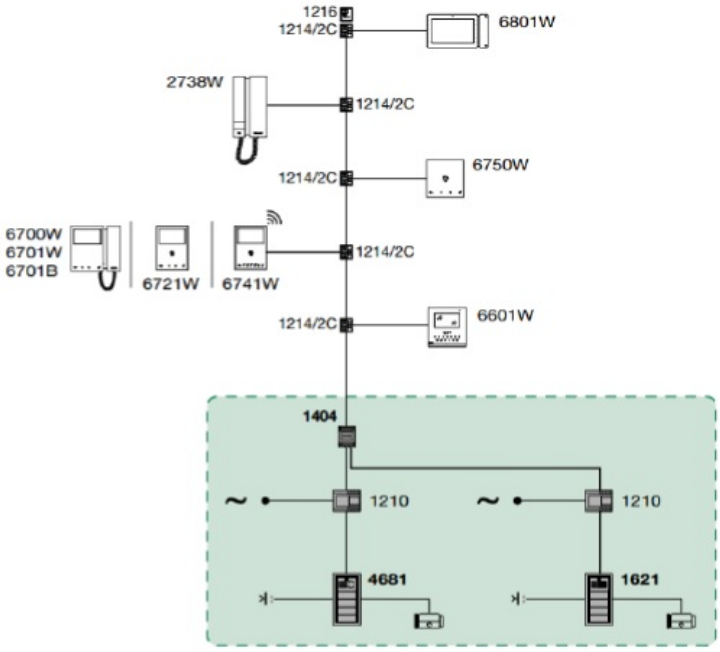

| Артикул № | Модел | Снимка | Описание | Цена (без ДДС) |
|---|---|---|---|---|

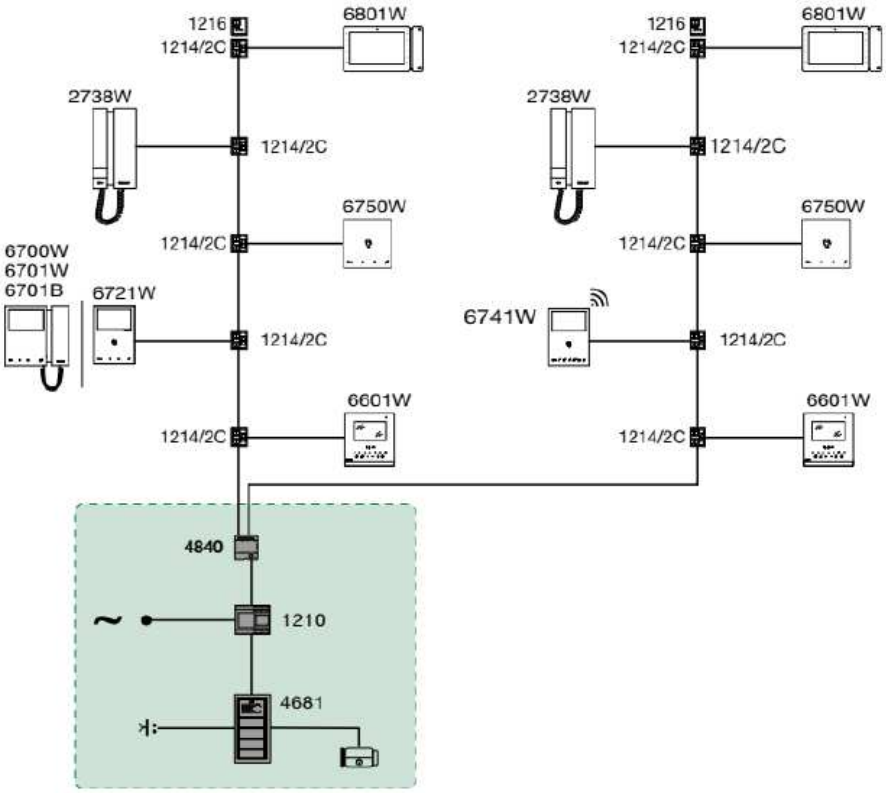


**Система с 1 вход и до 4 стълбищни клетки**

## Ikall

| | | | | |
|---|---|---|---|---|
| CE-3110/1 | 3110/1 | COMELIT | Конзола за вграждане 1М. Пластмаса | **6.77 €** |
| CE-3110/2 | 3110/2 | COMELIT | Конзола за вграждане 2М. Пластмаса | **7.04 €** |
| CE-3110/3 | 3110/3 | COMELIT | Конзола за вграждане 3М. Пластмаса | **7.50 €** |

| Артикул № | Модел | Снимка | Описание | Цена (без ДДС) |
|---|---|---|---|---|
| CE-3110/4 | 3110/4 | COMELIT | Конзола за вграждане 4М. Пластмаса | **12.06 €** |
| CE-3311/1S | 3311/1 S | COMELIT | Рамка 1М цвят Алуминий | **62.62 €** |
| CE-3311/2S | 3311/2 S | 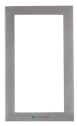 COMELIT | Рамка 2М цвят Алуминий | **76.65 €** |
| CE-3311/3S | 3311/3 S | 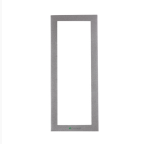 COMELIT | Рамка 3М цвят Алуминий | **54.22 €** |
| CE-3311/4S | 3311/4 S | COMELIT | Рамка 4М цвят Алуминий | **132.08 €** |
| CE-4681 | 4681 | COMELIT | Модул видео разговорно устройство за системи SB Building KIT. Камера с LED подсветка, говорител и микрофон, DIP ключе за програмиране. Електронно управление на ел.насрещник/магнит до 3А и отделно реле 10А. Захранване от 1210А. | **243.25 €** |
| CE-33410 | 33410 | COMELIT | Лицев панел 1М без бутони IKALL за монтаж на аудио/видео модул. Цвят Антрацит. | **33.33 €** |
| CE-33411 | 33411 | COMELIT | Лицев панел 1М IKALL с 1 бутон, подсветка и място за монтаж на аудио/видео модул. Цвят Антрацит. | **61.34 €** |
| CE-33412 | 33412 | COMELIT | Лицев панел 1М IKALL с 2 бутона, подсветка и място за монтаж на аудио/видео модул. Цвят Антрацит. | **89.77 €** |

| Артикул № | Модел | Снимка | Описание | Цена (без ДДС) |
|---|---|---|---|---|
| CE-3360B | 3360B | COMELIT | Клавиатура за цифрово избиране на абонати 2M IKALL, вход с парола и информационни съобщения. Графичен LCD дисплей 128x64 и клавиатура с подсветка. Програмиране на адреси и пароли чрез USB и софтуер или през клавиатурата. | **264.43 €** |
| CE-33436 | 33436 | COMELIT | IKALL лицев панел 1M аудио и видео с 6 бутона/3 реда с подсветка. | **62.16 €** |
| CE-33433 | 33433 | COMELIT | IKALL лицев панел 1M аудио и видео с 3 бутона/3 реда с подсветка. | **117.58 €** |
| CE-3336 | 3336 | COMELIT | IKALL лицев панел 1M. Информационно поле за 12 имена. | **79.06 €** |
| | | **SB TOP** | | |
| CE-1595 | 1595 | COMELIT | Модул захранване 33Vdc 500 mA за разговорни устройства 4680C за SBTOP и за система 4682C VIP и входни панели IKALL/IKALL METAL. Захранване 220V, размер 8 DIN модула | **44.38 €** |
| CE-1424 | CE-1424 | COMELIT | Модул смесител 1424 за системи SBTOP и Simplebus 1 системи с повече от един вход и общо до 100 000 абоната. В режим STANDARD е като 1224A : обединява 2 линии от два входни панела към една изходна линия в общ адресен обхват между 1 и 240. В режим TOP добавя функции за големи системи: адресиране на сгради, каскадно свързване на сгради, повикване към независими портиерски станции. Съвместим с модули 4888C, откъдето може да се захранва. Възможност за външно захранване 12VAC или 20VDC. Размер 4 DIN модула, 60x85x35 | **175.08 €** |
| CE-4888C | CE-4888C | COMELIT | Модул захранване за двупроводните системи SBTOP от аудио и видео тип. Адресира до 100 абоната, разпределени в 1-4 линии с LED индикатор за късо съединение и в комплект с 4 модула терминатор за линия 1216. Изход за захранване на модул 1224A или 1424. Съвместим видеоразговорно устройство 4680C, портиерска клавиатура 1998C и модул за добавяне на входни панели 1224A. Захранване 220V, размер 8 DIN модула | **196.45 €** |
| CE-4680C | CE-4680C | COMELIT | Модул видео разговорно устройство за системи SBTOP и входни панели IKALL/IKALL METAL. Камера с LED подсветка, говорител и микрофон, DIP ключе за програмиране. Електронно управление на ел.насрещник/магнит до 3A и отделно реле 10A. Захранване 33VDC от модул 1595 | **389.17 €** |

| Артикул № | Модел | Снимка | Описание | Цена (без ДДС) |
|---|---|---|---|---|
| CE-4834/9 | CE-4834/9 | COMELIT | Модул видео сигнал дистрибутор 1 -> 9 за системи SBTOP за паралелно свързване до 9 стълбищни клетки към един общ входен панел. Съвместим с модул 4888C. Не изисква захранване. | **142.96 €** |
| CE-1224A | CE-1224A | COMELIT | Модул смесител за системи SBTOP и Simplebus 1 системи с повече от един вход и общо до 240 абоната. Обединява 2 линии от два входни панела към една изходна линия. Две DIP ключета с по 8 позиции за адресиране. Съвместим с модули 4888C, откъдето може да се захранва. Възможност за външно захранване 12VAC или 20VDC. Размер 4 DIN модула, 60x85x35 | **150.01 €** |
| CE-1998NV | CE-1998NV | COMELIT | Портиерска станция с 3.5" цветен дисплей OSD. Видео от домофонните табла, визуализация на име и номер, памет за пропуснати повиквания, интеркомни разговори и алармени събития, режим ДЕН/НОЩ. История на повикванията, 1000 имена адресна книга. Захранване 24VAC от модул 1195 | **1271.01 €** |
| CE-1195 | CE-1195 | COMELIT | Модул захранване 12/24 VAC. Трансформатор с изводи 12VAC и 24VAC на клеми. Съвместим с всички системи SB1, SB2, SBTOP, SB BKIT, KIT. Захранване 220V, размер 5 DIN модула | **82.86 €** |
| CE-UT1020 | UT1020 | COMELIT | Лицев панел 1M ULTRA SB1 с аудио/видео модул, капак и 2 бутона. Широкоъгълна камера 120°. Инсталира се с капаче или единичен/двоен бутон. | **365.93 €** |

| Артикул № | Модел | Снимка | Описание | Цена (без ДДС) |
|---|---|---|---|---|

## Апартаментна система SIMPLEBUS TOP

» Неограничен брой портиерски станции
» До 120 000 поста (до 100 поста на вход)
» До 3 монитора за всеки пост (до 16 с модул)
» До 3 аналогови камери (изисква допълнителен модул)
» Релеен модул с управление по шината

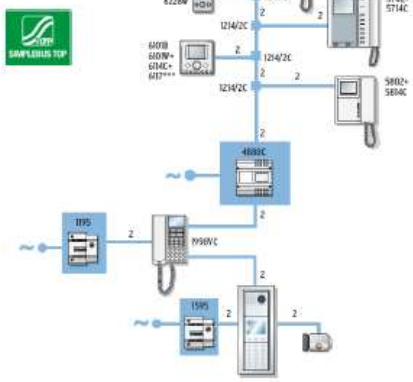

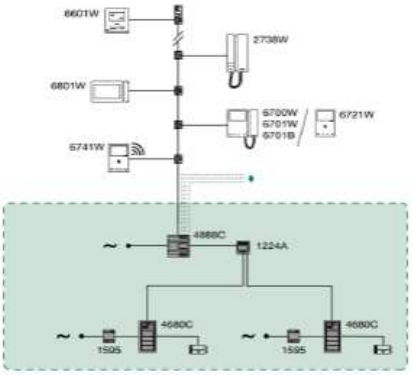


2 входа с до 4 стълбищни клетки,
с до 25 абоната всяка

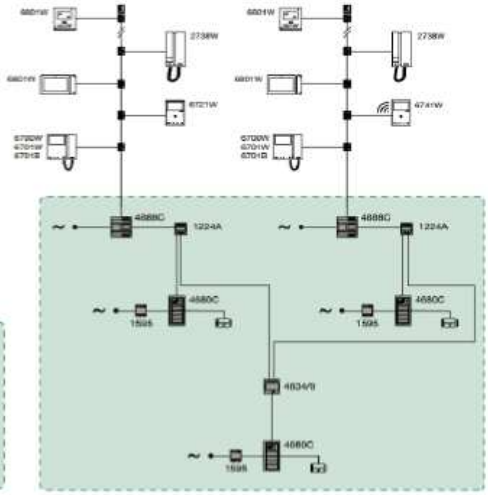


Комплекс с до 9 блока, с обща ограда и входен панел,
до 240 апартамента общо

| Артикул № | Модел | Снимка | Описание | Цена (без ДДС) |
|---|---|---|---|---|

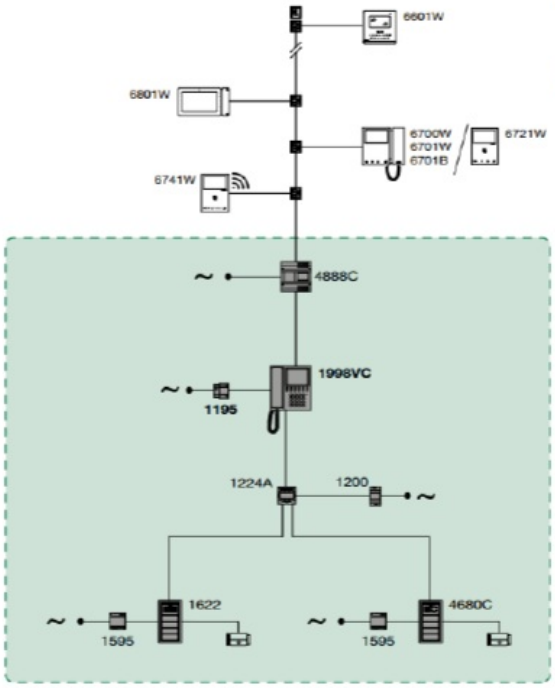


2 входа с портиерски пулт

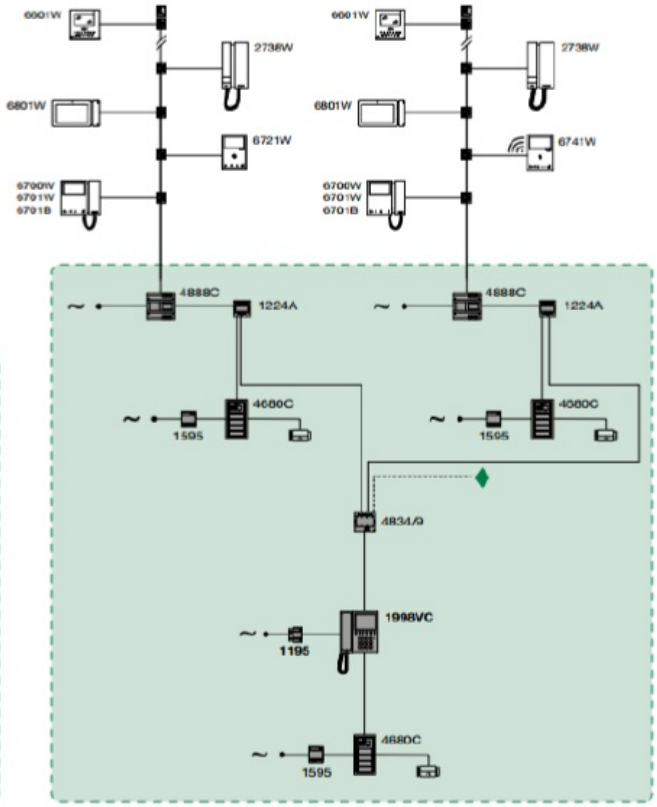


Комплекс с до 9 блока, с общ портиер и входен панел